BIKE-SHOPPER QL2.1

DE MONTAGEANLEITUNG:
GB ASSEMBLY INSTRUCTIONS:
FR INSTRUCTIONS DE MONTAGE:
IT ISTRUZIONI DI MONTAGGIO:
NL MONTAGE HANDLEIDING:
DK MONTERINGSVEJLEDNING:
ES INSTRUCCIONES DE MONTAJE:
SE MONTERINGS ANVISNING:
NO MONTERINGS ANVISNING:
FI ASENNUSOHJEET:
PL INSTRUKCJA MONTAZU:
JP 換気の良い所に保管してください。

ORTLIEB WATERPROOF

QL2.1 - MODELS

!

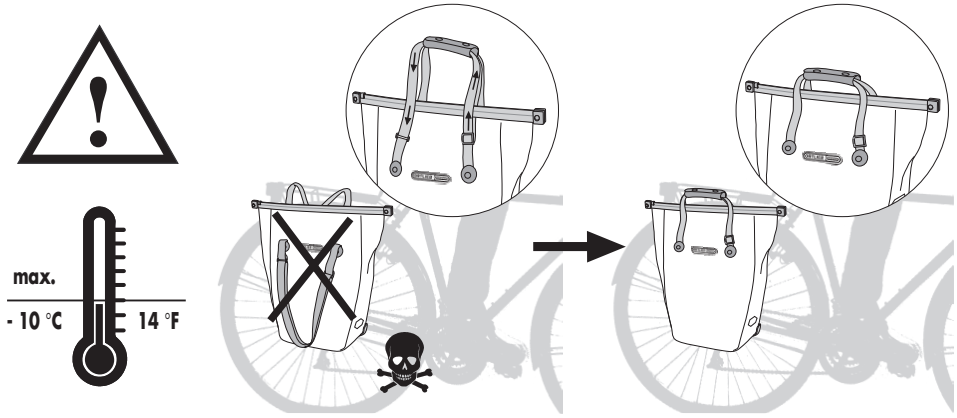

✔ = O.K.

ACCESSOIRES

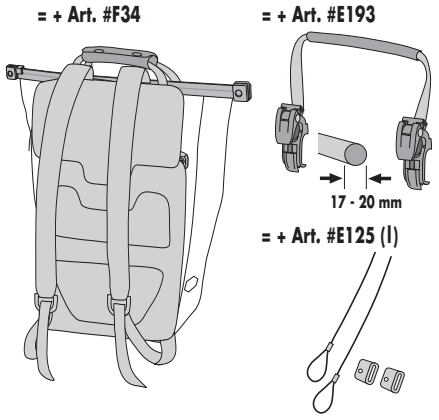

QL2.1

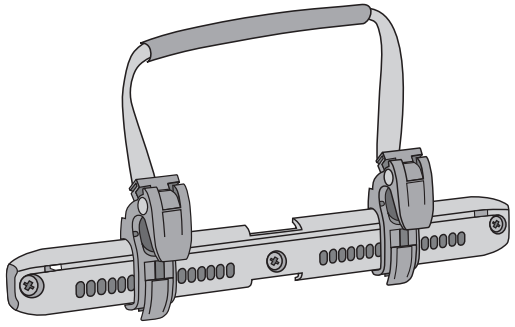

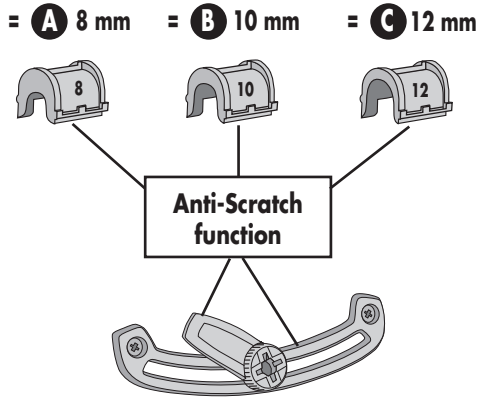

A

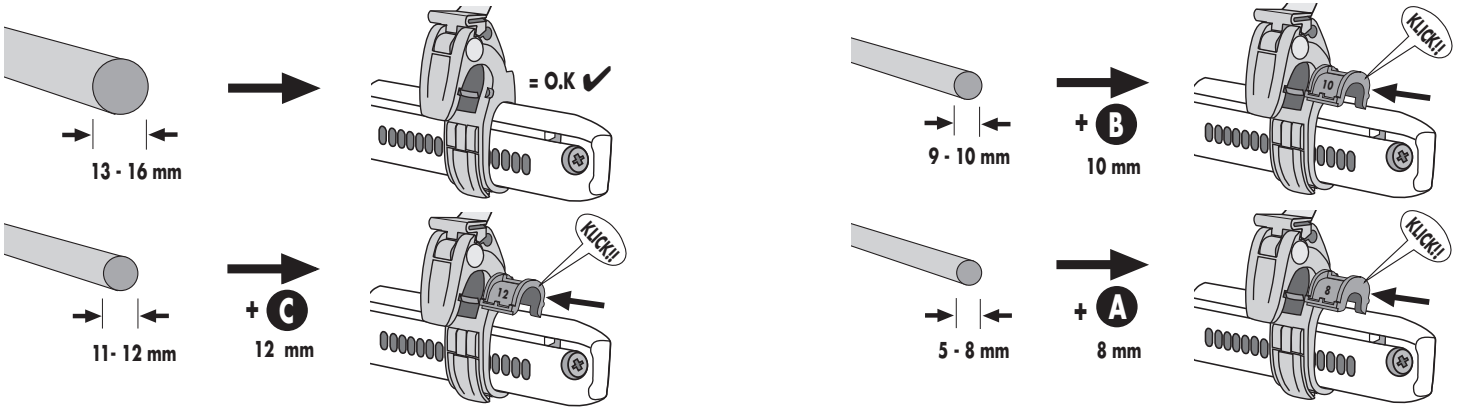

B

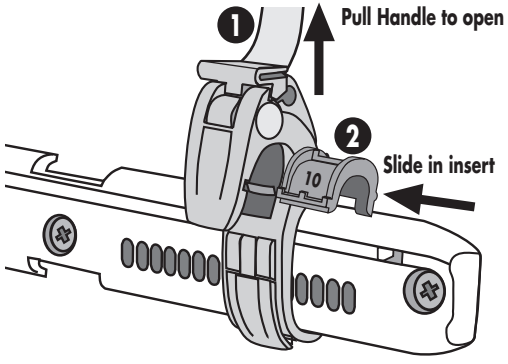

C

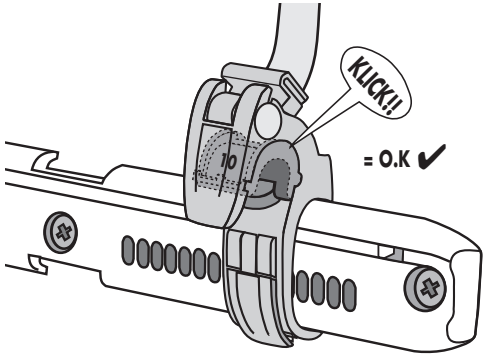

D

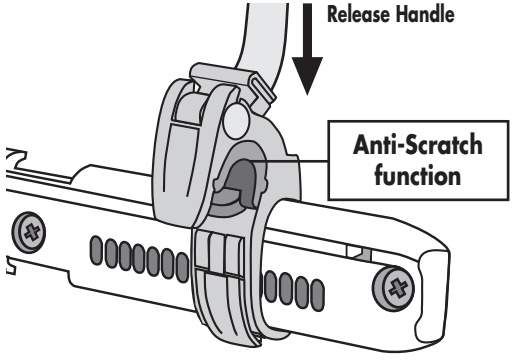

E

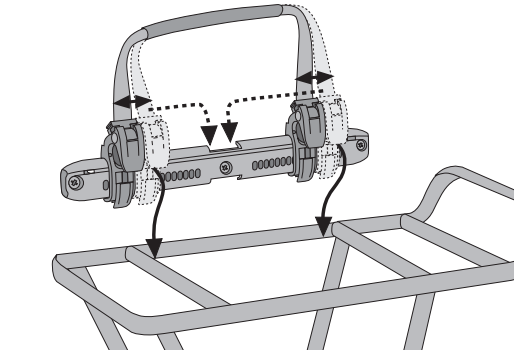

F

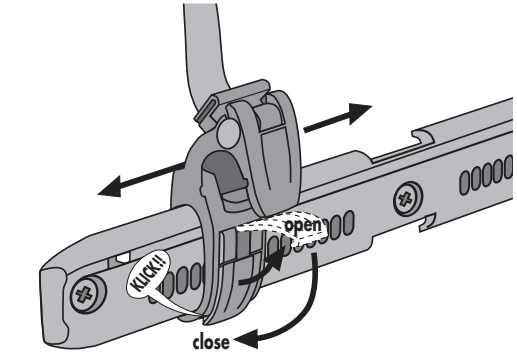

K

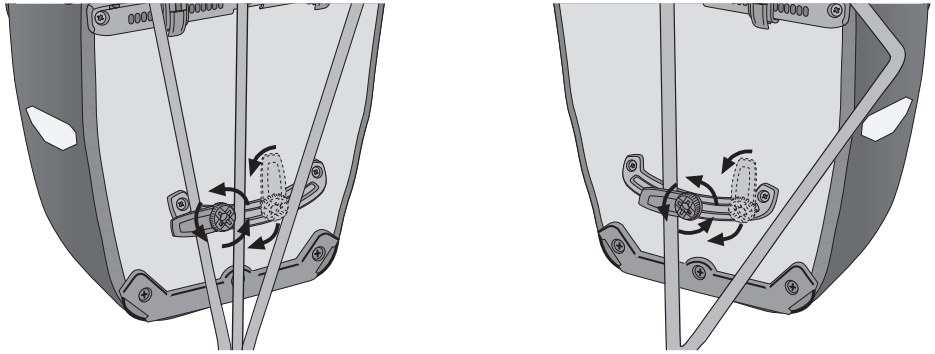

G

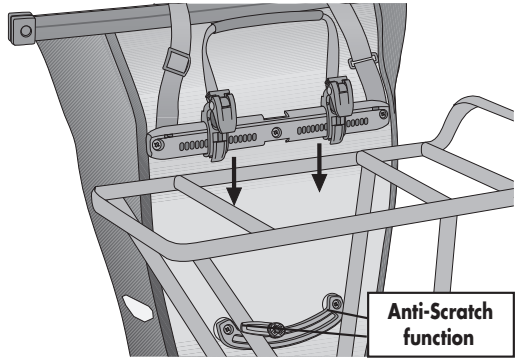

H

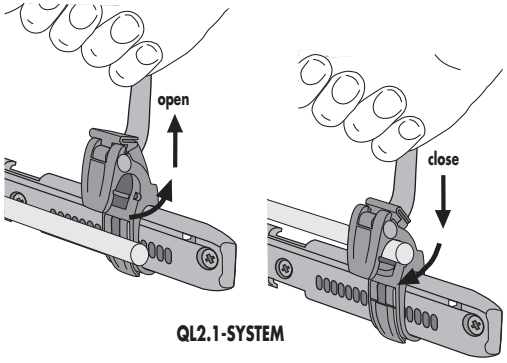

Option 1

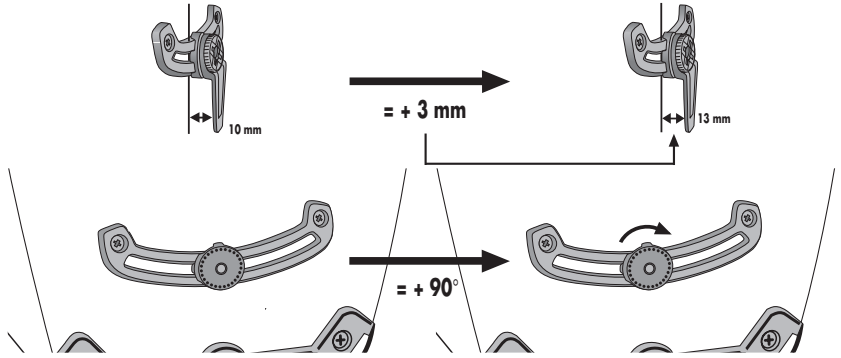

I

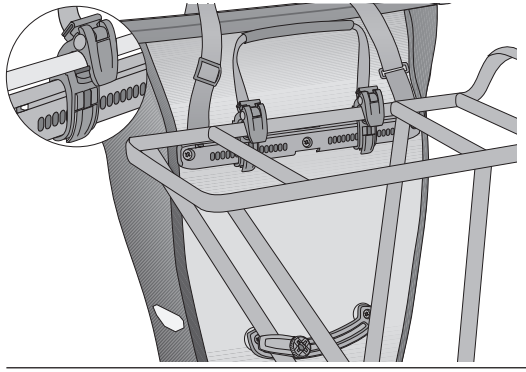

J

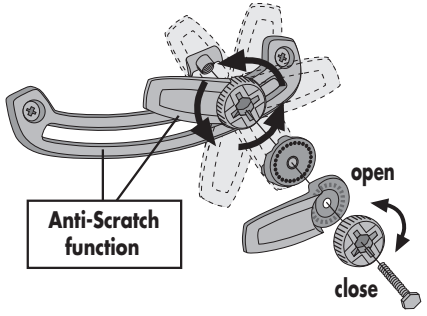

Option 2

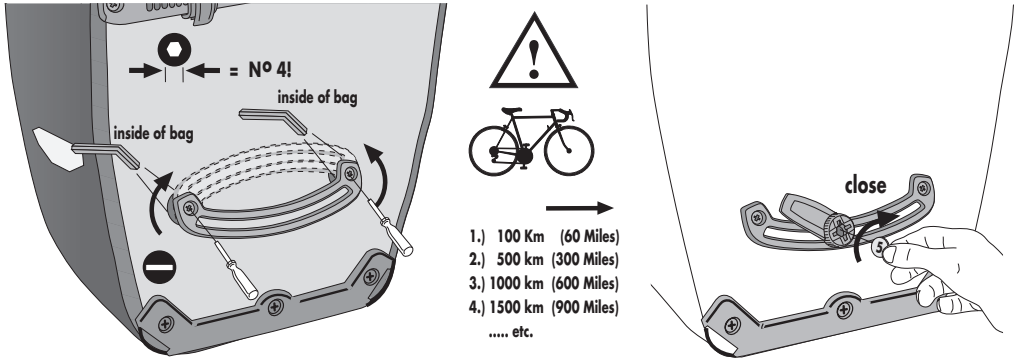

1

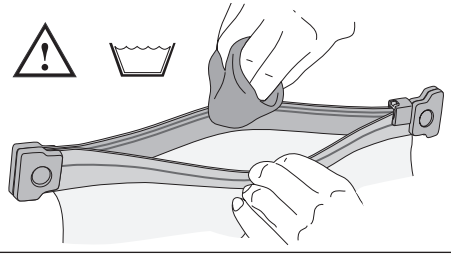

2

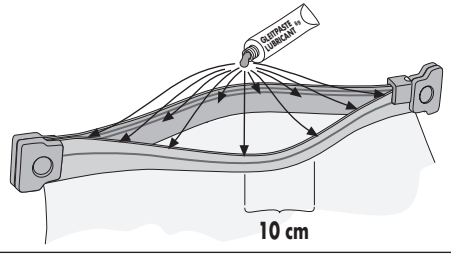

3

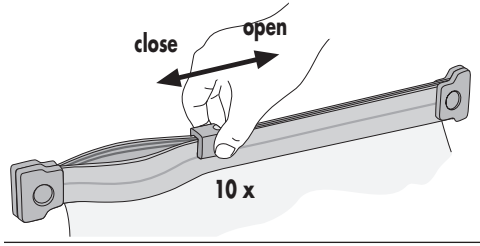
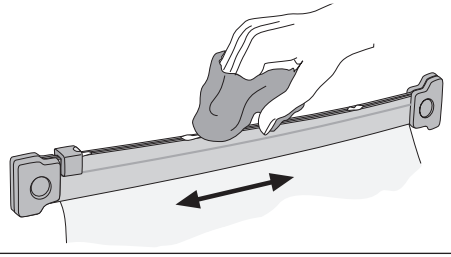
4